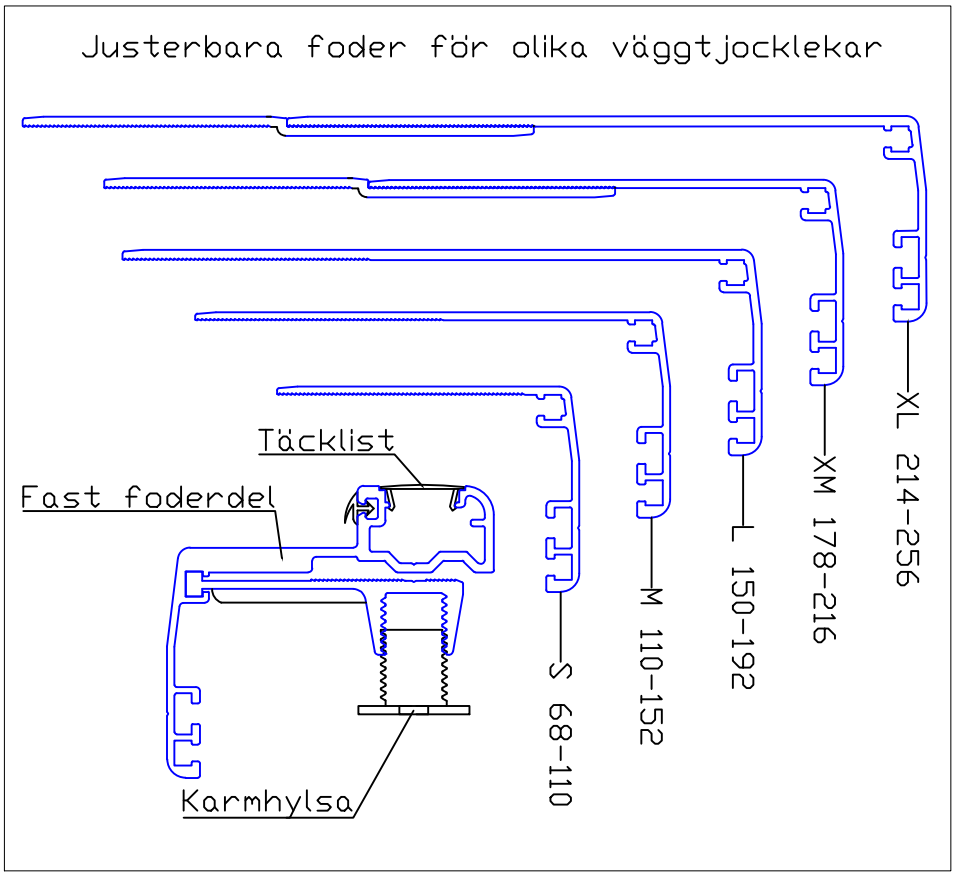
Justerbara foder för olika väggtjocklekar
Täcklist
Fast foderdel
Karmhylsa
S 68-110
M 110-152
L 150-192
XM 178-216
XL 214-256

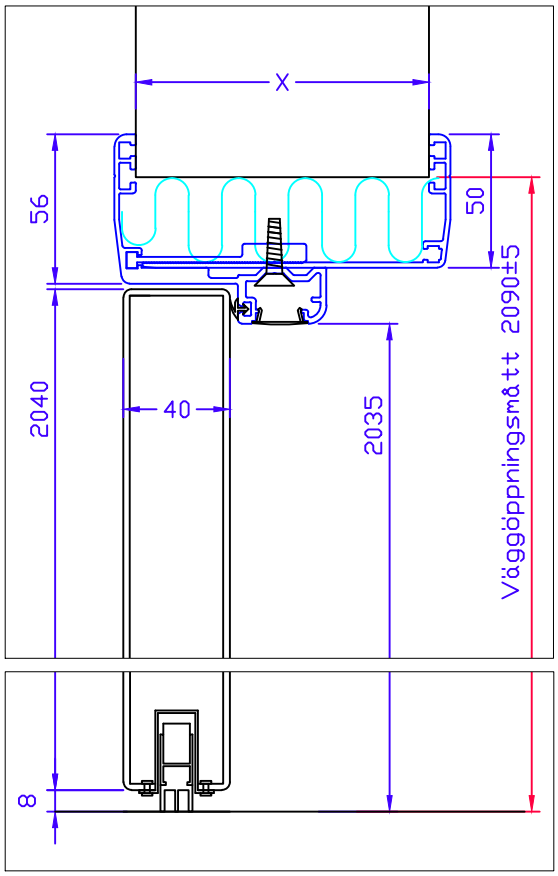
X
56
50
2040
40
2035
Väggöppningsmått 2090±5
8

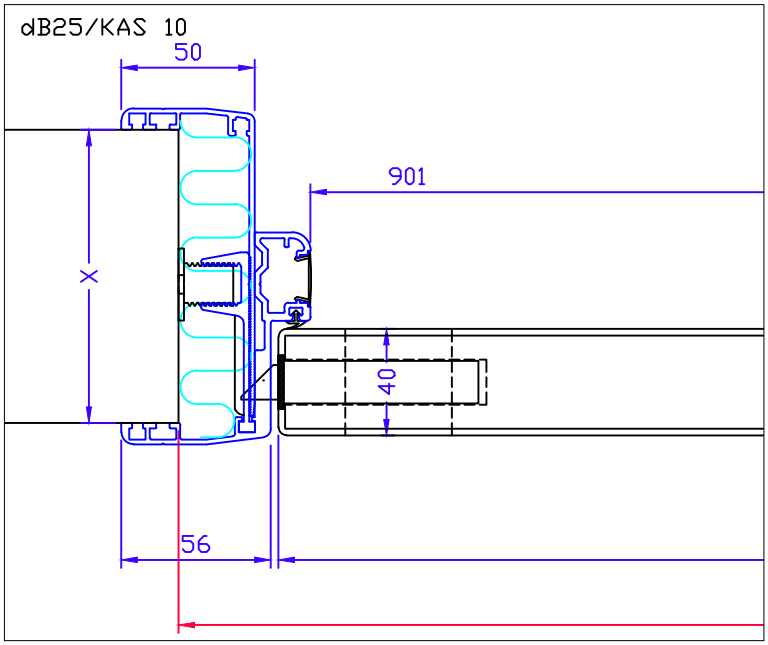
dB25/KAS 10
50
901
X
40
56

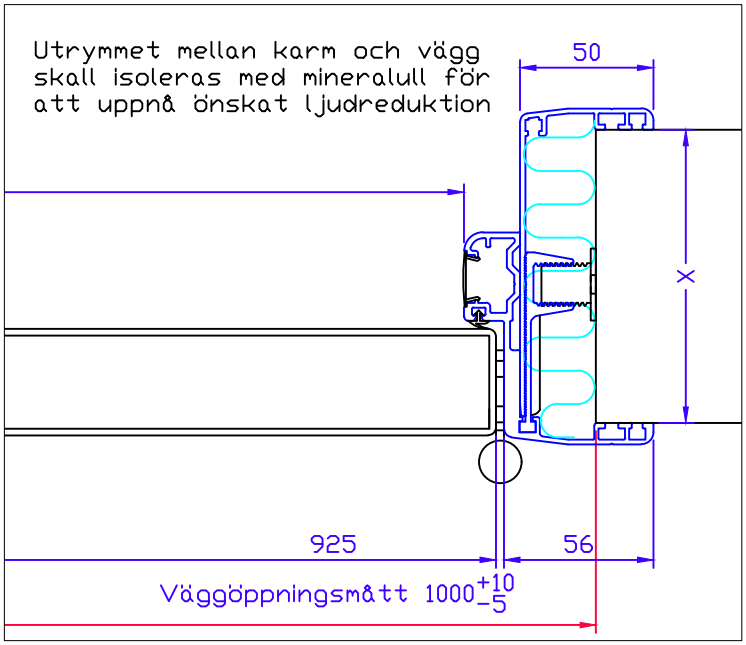
Utrymmet mellan karm och vägg
skall isoleras med mineralull för
att uppnå önskat ljudreduktion
50
X
925
56
Väggöppningsmått 1000+10 -5

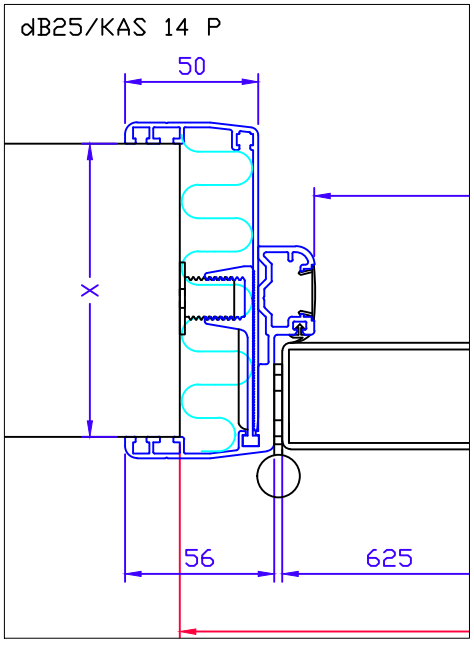
dB25/KAS 14 P
50
X
56
625

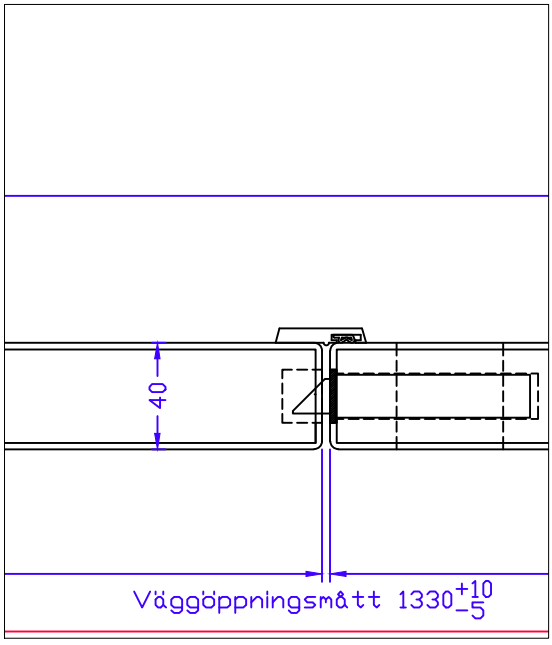
40
Väggöppningsmått 1330+10 -5

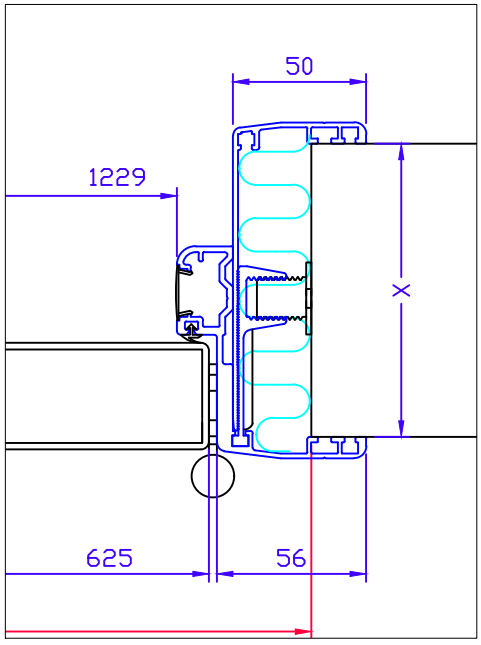
50
1229
X
625
56